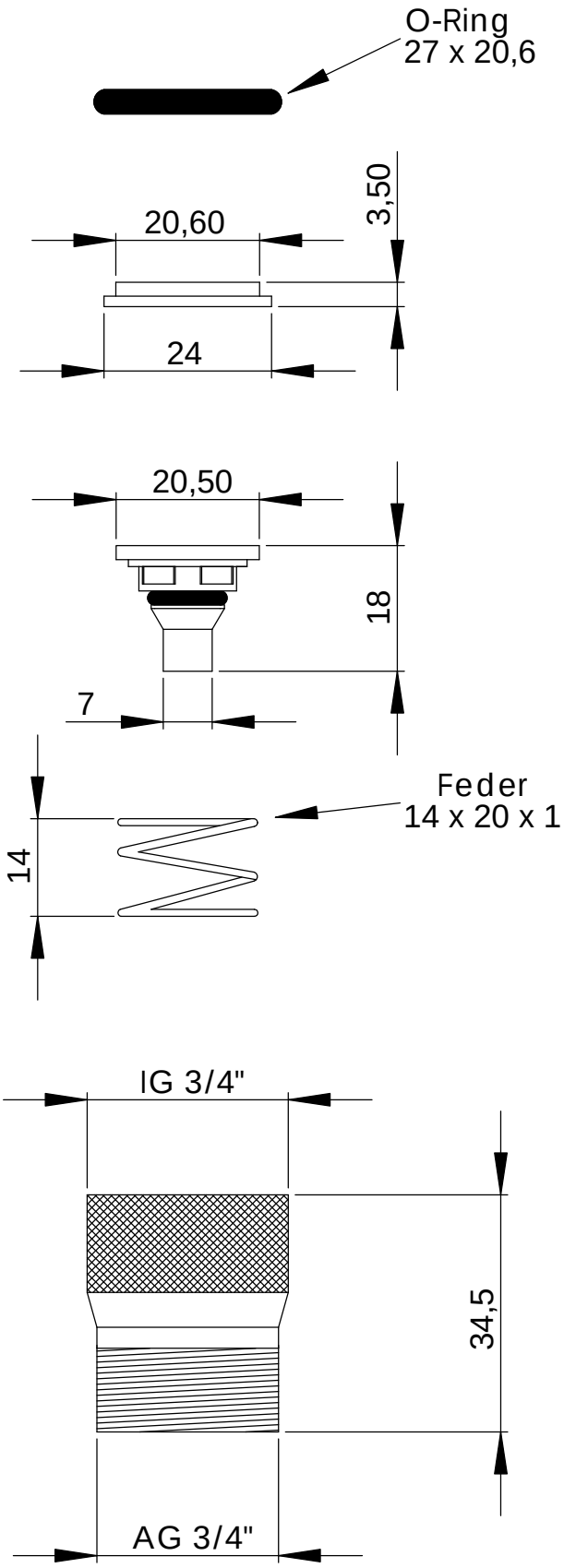

	NAME	SIGNATUR	Datum			
GEZEICHNET	M.Drenhaus	M.D	11.07.2017			
geprüft						
Freigabe						

Bezeichnung:

Schlauchplatzsicherung MS vc 3/4"

MATERIAL:

451634

A4

Gewicht:

Maßstab:1:1

Blatt: 1 von 1